POZA ZAKRESEM OPRACOWANIA

Magazyn oleju

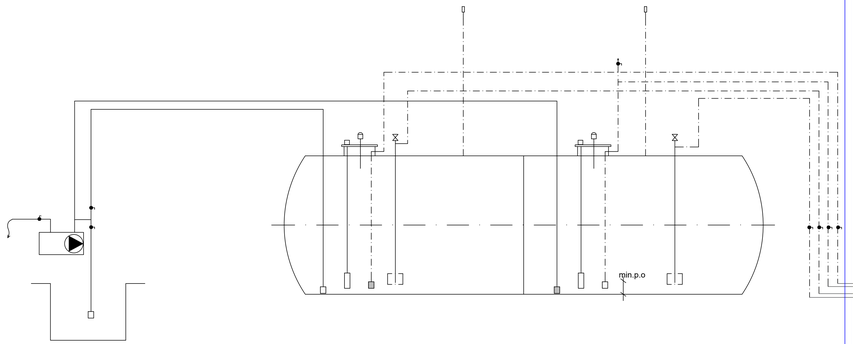

ZAKRES OPRACOWANIA

URZĄDZENIA PROJEKTOWANE

Istniejąca rozdzielnia elektryczna należy do zadania projektowanych urządzeń wg wytycznych producenta.

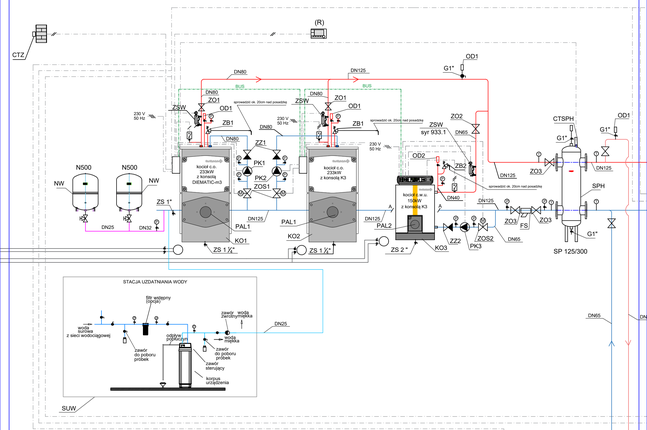

STAN ISTNIEJĄCY

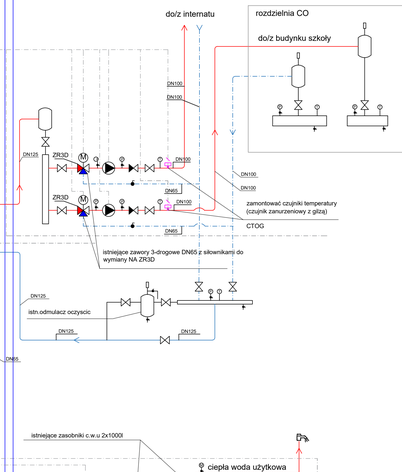

Lp	Ozn. rys.	Nazwa urządzenia	Typ	Producent	Ilość	Jedn.
1	**KO1**	Kocioł stojący zbiornikowiany stalowy o mocy nominalnej Q=223 kW, izolacyjnej, o wysokiej sprawności cieplnej, do wyposażenia w palnik olejowy lub gazowy. Kotłowa kotła stanowi monoblok stalowy. Konstrukcja zapewniająca dla istniejącej przyłączeniowej wszystkich palników wentylatorowych i o niskiej emisji NOx. Trójciągowa kanały spalinowe wyposażone w turbulatory, pozwalające na pracę bez turyzla kondensacji i zbieraczem spalin o dużej pojemności. Obmurze wyciszające zewnętrzne o dużej gęstości. Obmurze wyciszające przewodów spalinowych i zbieracza spalin z izolacją cieplną, zamocowane na zawiasach zwierzanych i z zamkami ręcznymi. Kocioł wyposażony w **komputer sterowniczy DEMATIC-ck3.** Kocioł wyposażony w **komputer sterowniczy DEMATIC-ck3.** Komputer sterowniczy DEMATIC-ck3 jest seryjnie wyposażony w programowalną, elektroniczną, cyfrową regulację temperatury wody kotłowej, zabezpieczenia na palnik (palnik dwuzes.) (włączenie) i o zakończ.od temperatury zewnętrznej, zewnętrzny tel temperatury pomieszczenia przy kotłowni, zewnętrzny termometr dwigrzewnego - dodatkowo(opc. gen. wyobrażenia dodatkowo) Podłączenie czujnika ciepłej wody użytkowej umożliwia zaprogramowanie i regulowanie dwóg c.w.u. poprzez oddzielnie regulowane na pompy wtórnej.	**CA 430-200**	**DE DIETRICH**	1	szt.
2	**KO2**	Kocioł stojący zbiornikowiany stalowy o mocy nominalnej Q=223 kW, izolacyjnej, o wysokiej sprawności cieplnej, do wyposażenia w palnik olejowy lub gazowy. Kotłowa kotła stanowi monoblok stalowy. Konstrukcja zapewniająca dla istniejącej przyłączeniowej wszystkich palników wentylatorowych i o niskiej emisji NOx. Trójciągowe kanały spalinowe wyposażone w turbulatory, pozwalające na pracę bez turyzla kondensacji i zbieraczem spalin o dużej pojemności. Obmurze wyciszające zewnętrzne o dużej gęstości. Obmurze wyciszające przewodów spalinowych i zbieracza spalin z izolacją cieplną, zamocowane na zawiasach zwierzanych i z zamkami ręcznymi. Kocioł wyposażony w **komputer sterowniczy DEMATIC-ck3.** Kocioł wyposażony w komputer K3 pracuje jako kocioł "podrzędny" w konfiguracji kaskadowej, gdzie kocioł nadrzędny wyposażony jest w komputer sterowniczy DEMATIC-ck3.	**CA 430-200**	**DE DIETRICH**	1	szt.
3	**PAL1**	Palnik olejowy dwustopniowy, ND-EG 270 kW, gdzie palnik ze dwóch zamodzielnej, regulacja przepływu powietrza przy pomocy siłownika, wraz z dwoma zaworami do podłączenia kotłów (nazwa)	**NOG145**	**DE DIETRICH**	2	szt.
4	**KO3**	Kocioł zbiornikowiany stalowy o mocy 115-192 kW, izolacyjnej, o wysokiej sprawności cieplnej, do wyposażenia w palnik olejowy lub gazowy. Kotłowa kotła z dolna wodnotrzyrowy i tiertło dużej objętości na wodę. Konstrukcja zapewniająca wszystkie palniki wentylatorowe i o niskiej emisji NOx. Zastosowanie kanału spalinowe z turbulatorem pozwalające na optymalizacja wymiany ciepła. Zbieracz spalin z izolacją cieplną, zamocowane na zawiasach zwierzanych. Wyposażenie zbieracz z wentu mnawnej o gęstości 150 mm. Kocioł wyposażony w **komputer sterowniczy K3.** Kocioł wyposażony w komputer K3 pracuje jako kocioł "podrzędny" w konfiguracji kaskadowej, gdzie kocioł nadrzędny wyposażony jest w komputer sterowniczy DEMATIC-ck3.	**GT 336**	**DE DIETRICH**	1	szt.
5	**PAL2**	Palnik olejowy dwustopniowy, ND-EG 270 kW, gdzie palnik ze dwóch zamodzielnej, regulacja przepływu powietrza przy pomocy siłownika, wraz z dwoma zaworami do podłączenia kotłów (nazwa)	**NOG145**	**DE DIETRICH**	2	szt.
6	**BUS**	Moduł BUS do komunikacji pomiędzy komputerami sterującymi wyposażone w kontrolę DEMATIC w istniejący kaskadowy kotłów, jak też podłączył regulator nadczemu DEMATIC VW lub nadpnie wam zdalnego sterowania	**Kotel i BUS**	**DE DIETRICH**	2	szt.
7	**CTSPH**	czujnik ciśnieniowy z gilzą. Czujnik ciśnieniowy NTC 10" - zakres ciśnienia 0-10 bar, wyposażony w przyłącze PN1 gilza 1/2", długość wlutowa pod gilzę 100 mm	**Pulsot 6Q210**	**DE DIETRICH**	1	szt.
8	**CTOWU**	czujnik c.w.u. umożliwia regulację z płynnym temperatury zasobnika, zwarcie czujnik wody użytkowej w podgrzewaczu pojemnościowym	**Pulsot 6Q212**	**DE DIETRICH**	1	szt.
9	**CTOG**	Pływak z czujnik dla jednego zaworu mieszającego" Pływak stanowi zabezpieczenie przed przegrzaniem wyposażenie w czujnik zabezpieczenia zaworu mieszającego. Pływ montuje się w korzeń DEMATIC- podąca się pory pomocy niezależnie/ch wtyków. Pływak ma 2 wtyki, jeden wtyk jest przeznaczony do czujnika temp. Zakres + czujnik", zrozumiejąca minimalna pokoje (ok.dach) zawarto- mieszających	**Pulsot FR6B**	**DE DIETRICH**	1	szt.
10	**ETZ**	Zbiornik wyrównawczy przedmiotowy	**AF60**	**DE DIETRICH**	1	szt.
11	**SPH**	pompowa 110 st. C z zdolnością i kontrolką wszystkie, pompy w max. wydajności	**SP 125/300**	**TERMEN**	1	szt.
12	**ZSZ**	Separatorka wstępna wszystkich	**SH15**	**ARMCO**	1	szt.
13	**E1"**	Zawór odcinający gwint	**DN15**	**GENEBRE**	1	szt.
14	**E2"**	Zawór odcinający gwint spustowy	**DN25**	**GENEBRE**	1	szt.
15	**MM**	Mieszacz wstępnie ze przyłączem zaciskowym 230 and za zbiorem odmrażania SU-R 1	**M500**	**REPLEX**	2	szt.
16	**SUW**	Stacja uzdatniania wody, obmiarowo elektroniczna z zabezpieczeniem przykładowaszym, z wejściem do odprowadzenia pojemnych, z komplettną armaturą (manometry, wentry odcinające, zawór zwrotny, zawory do pobioru próbek)	**AQUAGET 500N**	**Vin-sensors**	1	szt.
17	**PK1, PK2**	Pompa obiegowa, kocioł KO1, KO2 - wydajnyh hydr	**Wilo-Stratos MAXO 50/0,5/4**	**WILO**	2	szt.
18	**PK3**	Pompa obiegowa kocioł KO3 - wydajnyh hydr	**Wilo-Stratos MAXO 50/0,5/4**	**WILO**	1	szt.
19		Zestaw filtrów bez (w cirkulac.		**WILO**	1	szt.
20	**ZOS1**	Separatorka wstępna DN40, miejscowyłączna (na powrocie)	**UFI1400, DN65 PN16, 120°C h_ZS 4x20**	**GAMPO/0.5**	2	szt.
21		Siatka do przepustnicy odcinającej ZOS1	**typ ASB-F**	**GAMPO/0.5**	2	szt.
22	**ZO1**	Przepustnica odcinająca DN80 z dźwignią ręczną, miejscowyłączna (na zasilaniu)	**UFI1400, DN80 PN16, 120°C h_ZS 4x20**	**GAMPO/0.5**	3	szt.
23	**ZO1**	Zawór zwrotny DN80, miejscowyłączna	**typ BS 2 DN80 PN16, 100°C h_ZT 4x20**	**SOCLA**	3	szt.
24	**ZOS2**	Przepustnica odcinająca DN65, miejscowyłączna (na powrocie)	**UFI1400, DN65 PN16, 120°C h_ZS 4x20**	**GAMPO/0.5**	1	szt.
25		Siatka do przepustnicy ZOS2	**typ ASB-F**	**GAMPO/0.5**	1	szt.
26	**ZO2**	Przepustnica odcinająca DN80 z dźwignią ręczną, miejscowyłączna (na zasilaniu)	**UFI1400, DN80 PN16, 120°C h_ZS 4x20**	**GAMPO/0.5**	1	szt.
27	**ZZ2**	Zawór zwrotny DN65, miejscowyłączna	**typ BS, DN65 PN16, 100°C h_ZT 4x20**	**SOCLA**	1	szt.
28		Siatka do przepustnicy DN125	**typ ASB-F**	**GAMPO/0.5**	1	szt.
29	**ZO3**	Przepustnica odcinająca DN125 z dźwignią ręczną, miejscowyłączna (na zasilaniu)	**UFI1400, DN125 PN16, 120°C h_ZS 4x20**	**GAMPO/0.5**	1	szt.
30	**ZZ3**	Zawór zwrotny DN65, miejscowyłączna	**typ BS, DN65 PN16, 100°C h_ZT 4x20**	**SOCLA**	1	szt.
31	**FS**	Filtr siatkowy DN125, kołnierzowy, z kuliem spustowym, kołnierz PN16 ST-ocelowe/C, oczko 1.0mm	**Sg 831-A-DN125-C-00**	**ZETAMAX**	1	szt.
32	**ZR3D**	Przepustnica odcinająca DN100 z dźwignią ręczną, miejscowyłączna	**UFI1400, DN100 PN16, 120°C h_ZR3 4x20**	**GAMPO/0.5**	3	szt.
33	**ZO3D**	Zawór 3-drogowy, mieszający DN65 z siłownikiem	**DN65 3-D, Kvs 36 m³/h**	**GAMPO/0.5**	1	szt.
34	**R1**	Reducer dla zaworu 3-drog. DN65	**DN65 3-D, DN65, 1-poziom**	**GAMPO/0.5**	1	szt.
35	**ZSW**	Odłączawczy zawór wody w kotle (czujnik wyłączający - elektryczny) z wkładką w przyłączu wodnym	**SVR 933.1**	**SYRINGATY**	3	szt.
36	**ZB1**	Zawór bezpieczeństwa dla kotła o mocy do 100 kW (1,5 bar)	**SVE 3242 dn25, 1 bar**	**SYRINGATY**	1	szt.
37	**ZB2**	Zawór bezpieczeństwa dla kotła o m.o.d 101-1 do 223kW, 1 Bar	**SVE 3242 dn25, 1 bar**	**SYRINGATY**	1	szt.
38	**E3"**	Napełnianie automatyczne	**DN15**	**GENEBRE**	1	szt.
39	**E4"**	Zawór odcinający gwint, kocioł	**DN15**	**GENEBRE**	1	szt.
40	**E5"**	Zawór odcinający gwint, kocioł - powrót DN125	**DN25**	**GENEBRE**	1	szt.
41	**P**	Manometr tarcza 63/50, zakres 0-6 bar, klasa 1,6, przyłącze 1/2" - pionowe dolne	**typ 111.10**	**WIKA**	12	szt.
42	**P'**	Wodowskaz, przyłącze, 1/2"	**typ 910.10**	**WIKA**	12	szt.
43	**P"**	Rurka manometryczna, przyłącze, 1/2"	**typ 910.15**	**WIKA**	12	szt.
44	**T**	Termometr bimetaliczny, tarcza 63/50, zakres temp. 0/120 st. C, przyłącze 1/2" - pionowe dolne	**model A52**	**WIKA**	4	szt.
45		**Izolacja rurociągów wodnej mieszaniny gr. 30mm z folią aluminiową.** Izolacja zawierająca: Izolacja elastyczna: - kolano 90DG, L= 0,5 mb - kolano 45 st. 40DG, 4 szt. - kolano 45 st. 40DG, 4 szt. - redukcja R 200/180, 1 szt. - kolano 90DG, L=1,5mb - kolano 90DG, L=1,5mb - kolano 90 st. 40DG, 2 szt.	**WKS Standard**	**WK Żory**	1	kpl

PROJEKTOWANE URZĄDZENIA MOGĄ BYĆ ZAMIENIONE NA RÓWNOWAŻNE, SPEŁNIAJĄCE PARAMETRY TECHNICZNE I JAKOŚCIOWE ZAPROJEKTOWANYCH URZĄDZEŃ. NALEŻY WYKAZAĆ RÓWNOWAŻNOŚĆ STOSOWNYMI DOKUMENTAMI. PRZY ZAMIANIE URZĄDZEŃ, KTÓRE DOBRANO NA PODSTAWIE OBLICZEŃ W PROJEKCIE, NALEŻY DOŁĄCZYĆ OBLICZENIA POTWIERDZAJĄCE WŁAŚCIWY DOBÓR.

INWESTOR:	Zespół Placówek w Gołuszycznie, ul. Aleksandry Bąkowskiej 29, 06-430 Sońsk	***Projektant:*** ***mgr inż. Mateusz Milewski*** *Nr uprawnień: TS4D Cw-208/94 w specjalności instalacyjno- inżynieryjnej w zakresie sieci i instalacji sanitarnych*	*DATA OPRACOWANIA:* *Kwiecień 2019*
PRZEDMIOT OPRACOWANIA:	Projekt budowlano - wykonawczy wymiany kotłów olejowych		*NR RYSUNKU:* *1*
NAZWA RYSUNKU:	Schemat technologiczny		